ISTRUZIONI DI MONTAGGIO CORALLO LIGHT

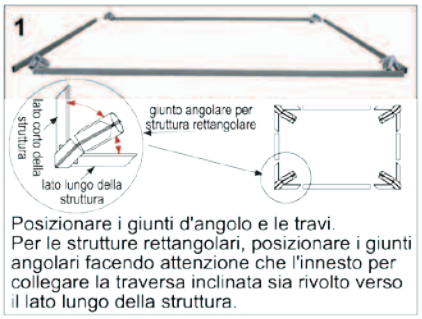

Posizionare i giunti d'angolo e le travi.
Per le strutture rettangolari, posizionare i giunti angolari facendo attenzione che l'innesto per collegare la traversa inclinata sia rivolto verso il lato lungo della struttura.

Collegare le travi ai giunti angolari fissandole con gli appositi pioli.

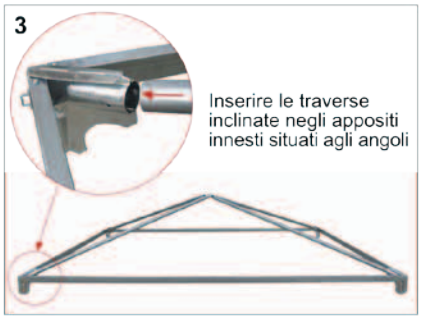

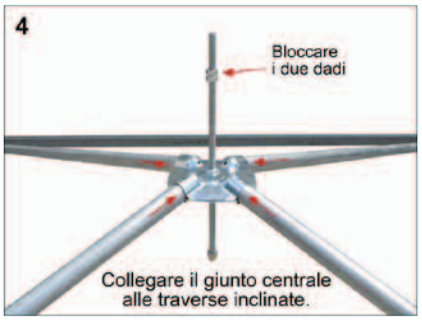

Collegare il giunto centrale alle traverse inclinate.

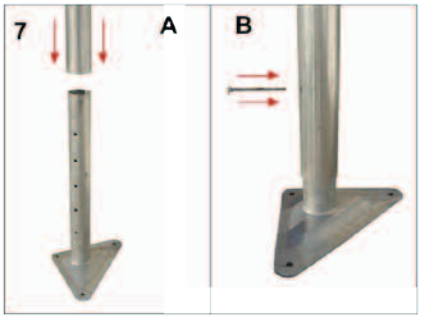

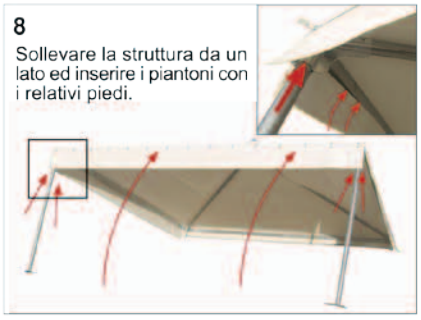

Sollevare la struttura dall'altro lato per inserire gli altri 2 piantoni con i relativi piedi.

Aloges S.r.l. | Via Acqui, 63 | 15013 Borgoratto (AL)
tel.+39 0131 278831 | fax +39 0131 278984 | info@aloges.it
P.IVA 01512800069 | Cap. Soc. € 50.000 i.v. • REA n. AL - 166255